TYPE F

Ref.: 156411

ISO/PAS 11154

CITY CRASH TEST

n° 411

FIAT Fiorino Qubo	**5**	**06/2008>**
FIAT nuovo Doblò		**01/2010>**
MITSUBISHI Outlander II	**5**	**03/2007>**

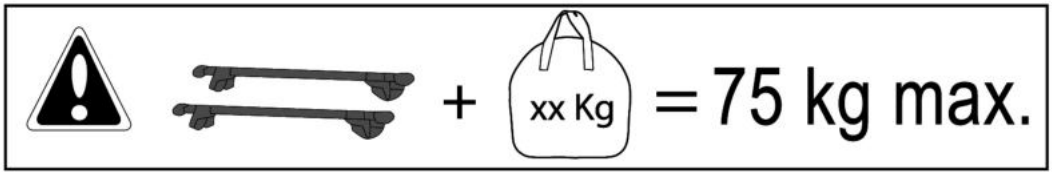

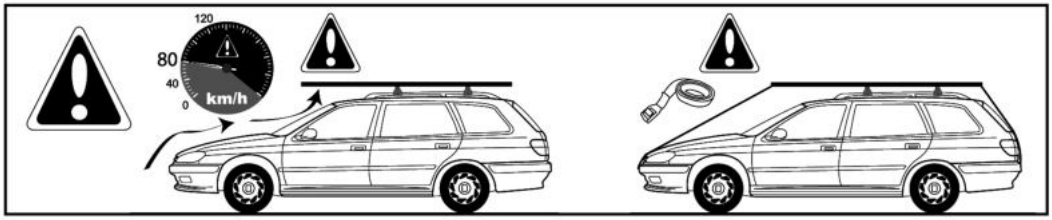

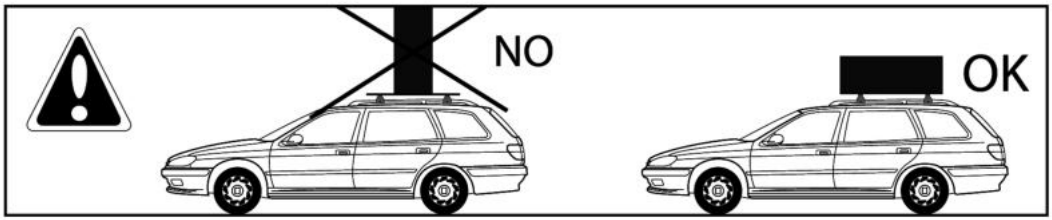

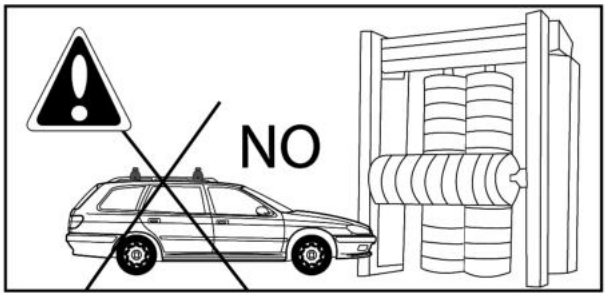

EASY ONE S.W

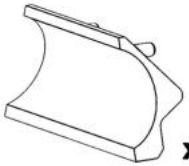

FIAT Fiorino Qubo
FIAT nuovo Doblò
MITSUBISHI Outlander II

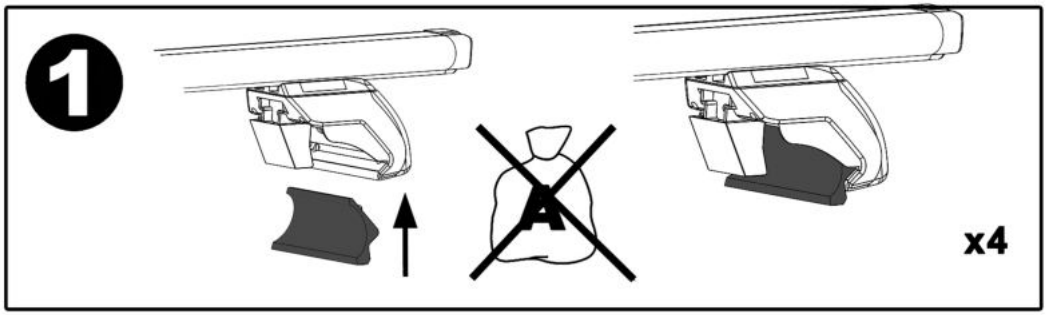

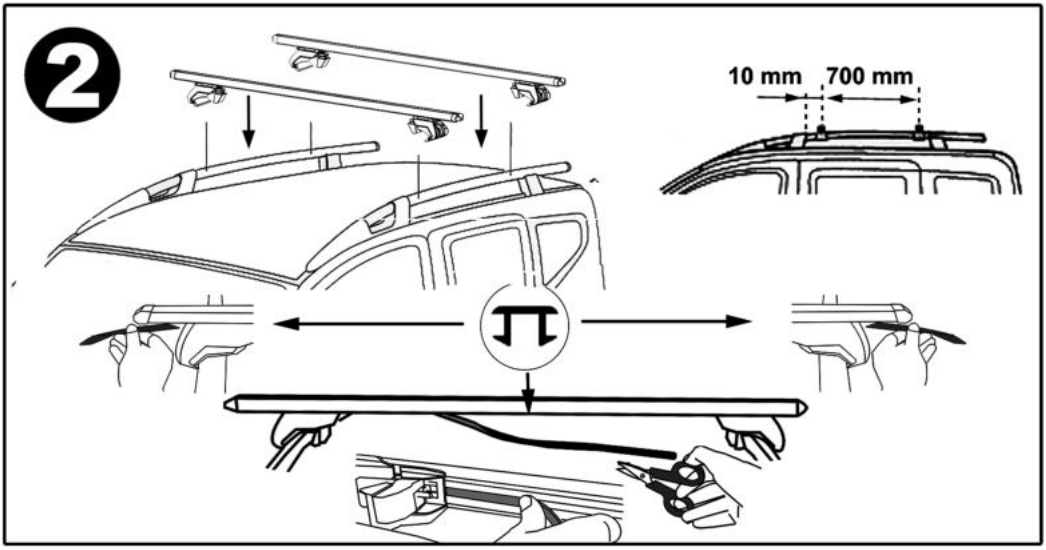

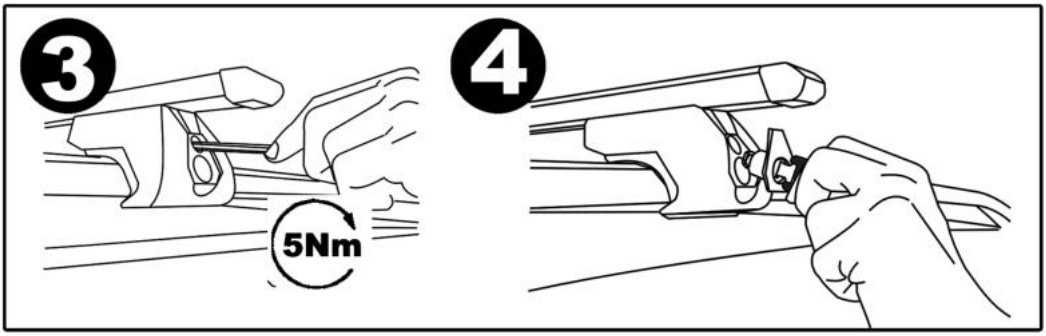

TREK CITY CRASH

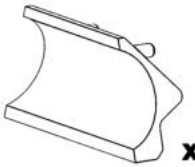

FIAT Fiorino Qubo
FIAT nuovo Doblò
MITSUBISHI Outlander II

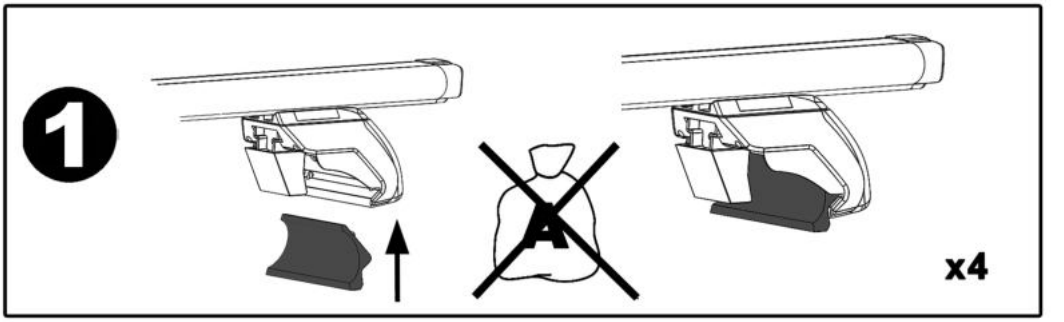

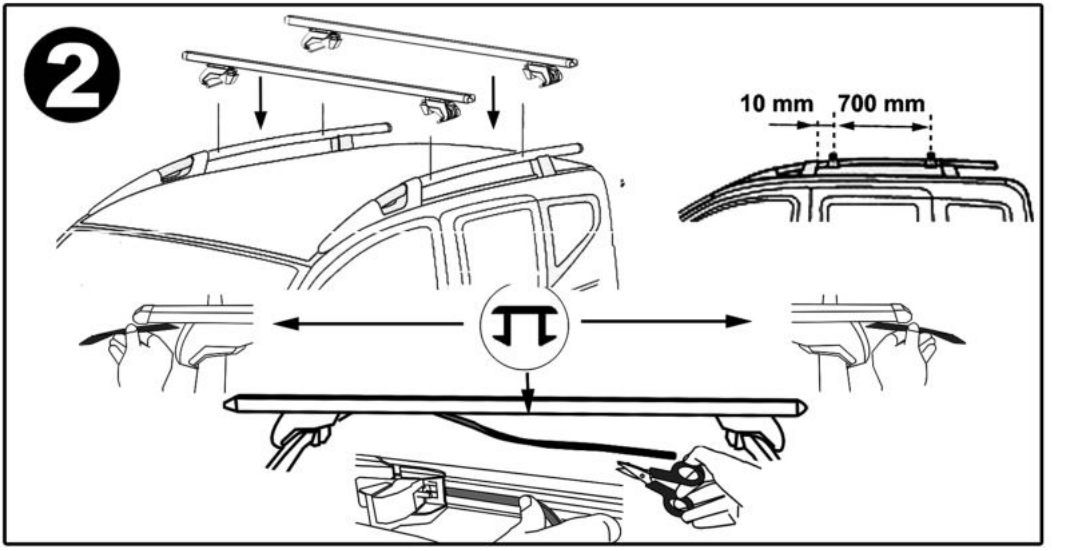

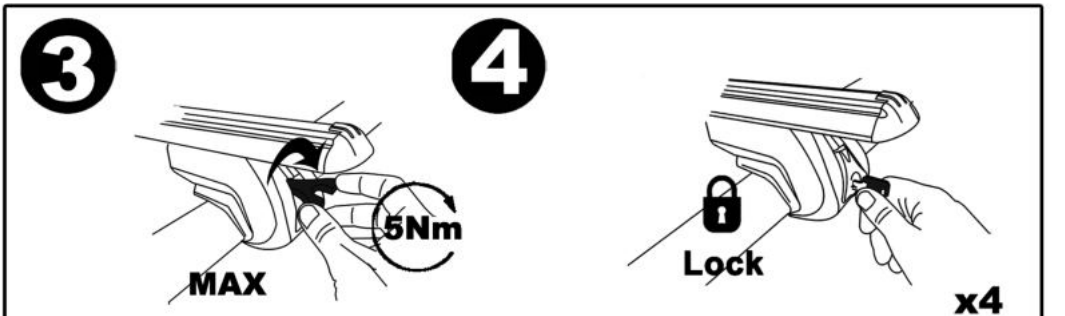

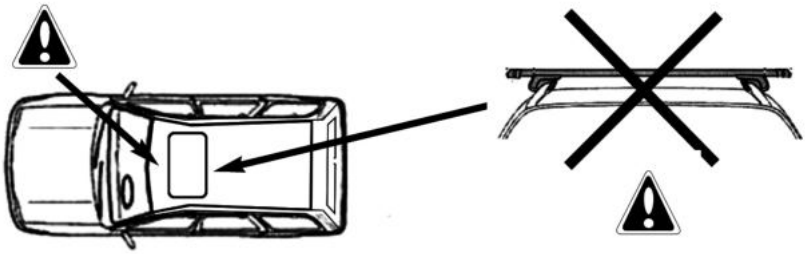

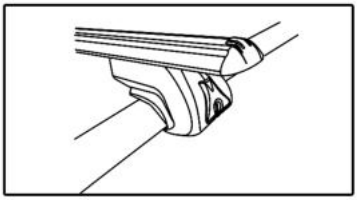

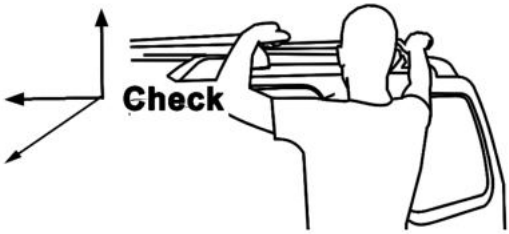

FR: Charge maxi 100 kg ne pas dépasser la charge maximale admissible par le constructeur du véhicule.
IT: Carico massimo 100 kg non superare il carico massimo sul tetto indicato dal costruttore del veicolo
SP: Capacidad máxima de carga 100 kg no exceda la maxima carga permitido por el fabricante del vehículo.
PT: Capacidade máxima de carga 100 kg não exceder a carga máxima permitida pelo fabricante do veículo.
EN: Maximum carrying capacity 100 kg do not exceed the maximum allowable load by the vehicle manufacturer.
DE: Zulässige höchstlast 100 kg uberschreiten sie nicht die maximale belastung zulässige vom fahrzeughersteller.
NL: Maximaal toegestaan 100 kg neem niet meer de maximale belasting toegestane door de voertuigfabrikant.

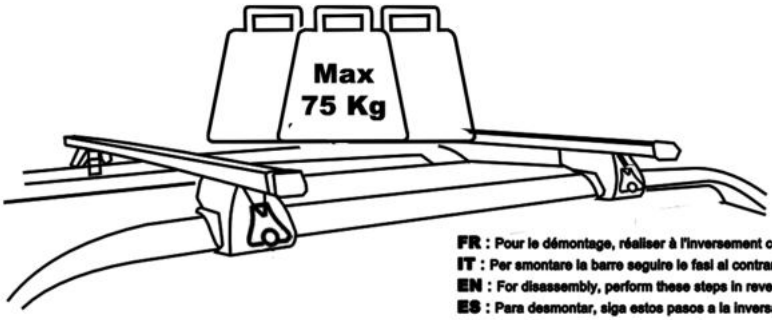

FR : Pour le démontage, réaliser à l'inversement ces étapes.
IT : Per smontare la barre seguire le fasi al contrario .
EN : For disassembly, perform these steps in reverse.
ES : Para desmontar, siga estos pasos a la inversa.
PT : Para desmontar, execute estas etapas em ordem inversa
NL : Uit elkaar te halen, voert u deze stappen in omgekeerde.
DE : Zu zerlegen, diese Schritte in umgekehrter

Green Valley
Smart mobility

www.greenvalley.fr JV/MG - 04/10 - 11100411

AURILIS Group - 2 avenue E. Millaud - BP23 - 69290 CRAPONNE