Green Valley
Smart mobility

ISO/PAS 11154 CITY CRASH TEST

Rev 07/2017

156.251

ABARTH G. PUNTO / EVO / PUNTO	3	07/2007-> 12/2014
FIAT G.PUNTO / PUNTO EVO	3	01/2005 -> 12/2014

Ne pas dépasser le poids total autorisé en charge (PTAC) sur le toit du véhicule.
No debe sobrepasarse el peso total permitido sul techo del vehículo motorizado
Non superare il peso complessivo ammesso sul tetto del veicolo
Das zulässige Gesamtgewicht des Kraftfahrzeuges darf nicht über¬schritten werden

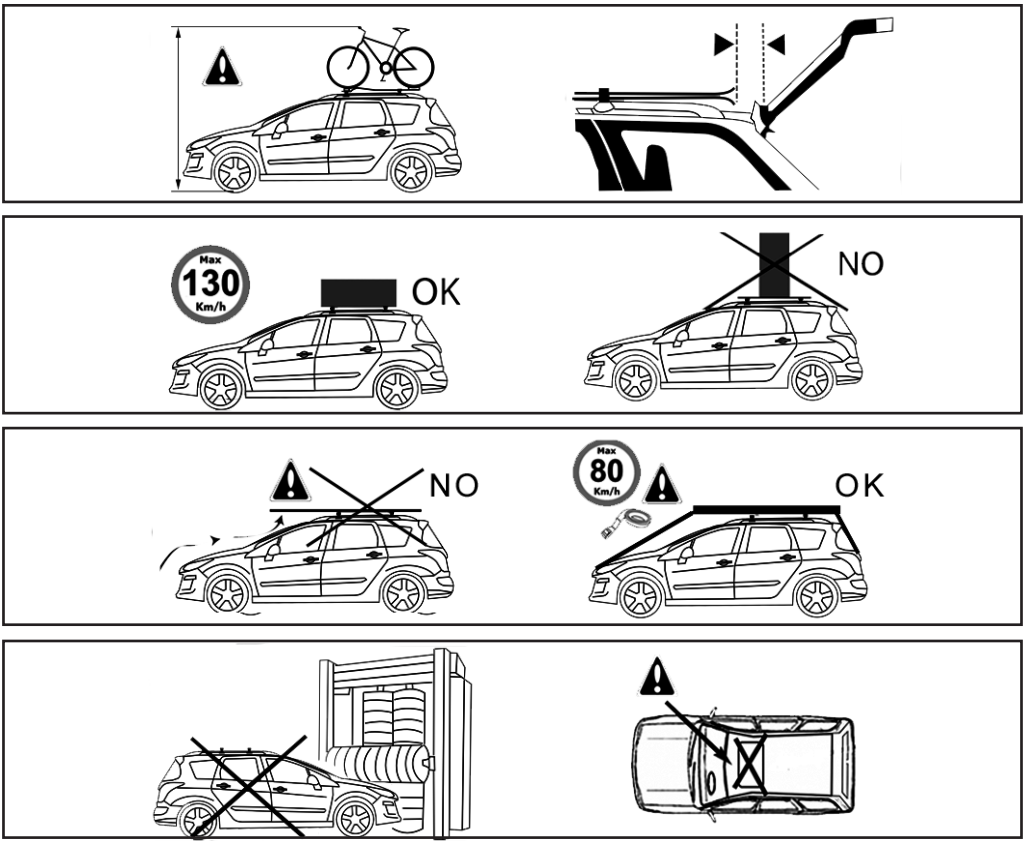

M6X50 mm

x4

162100001

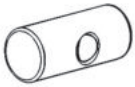

x4

6592.06

x4

94013

x1

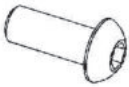

x2

x1

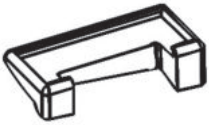

x1
1121201

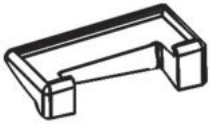

x1
1121202

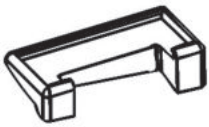

x1
1121203

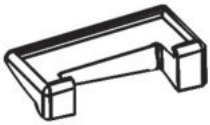

x1
1121204

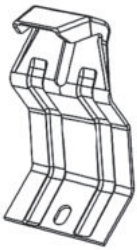

x1
276A

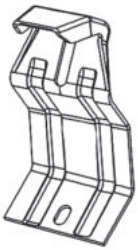

x1
276B

x1
218C

x1
218D

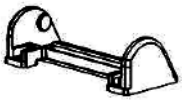

x4
81018

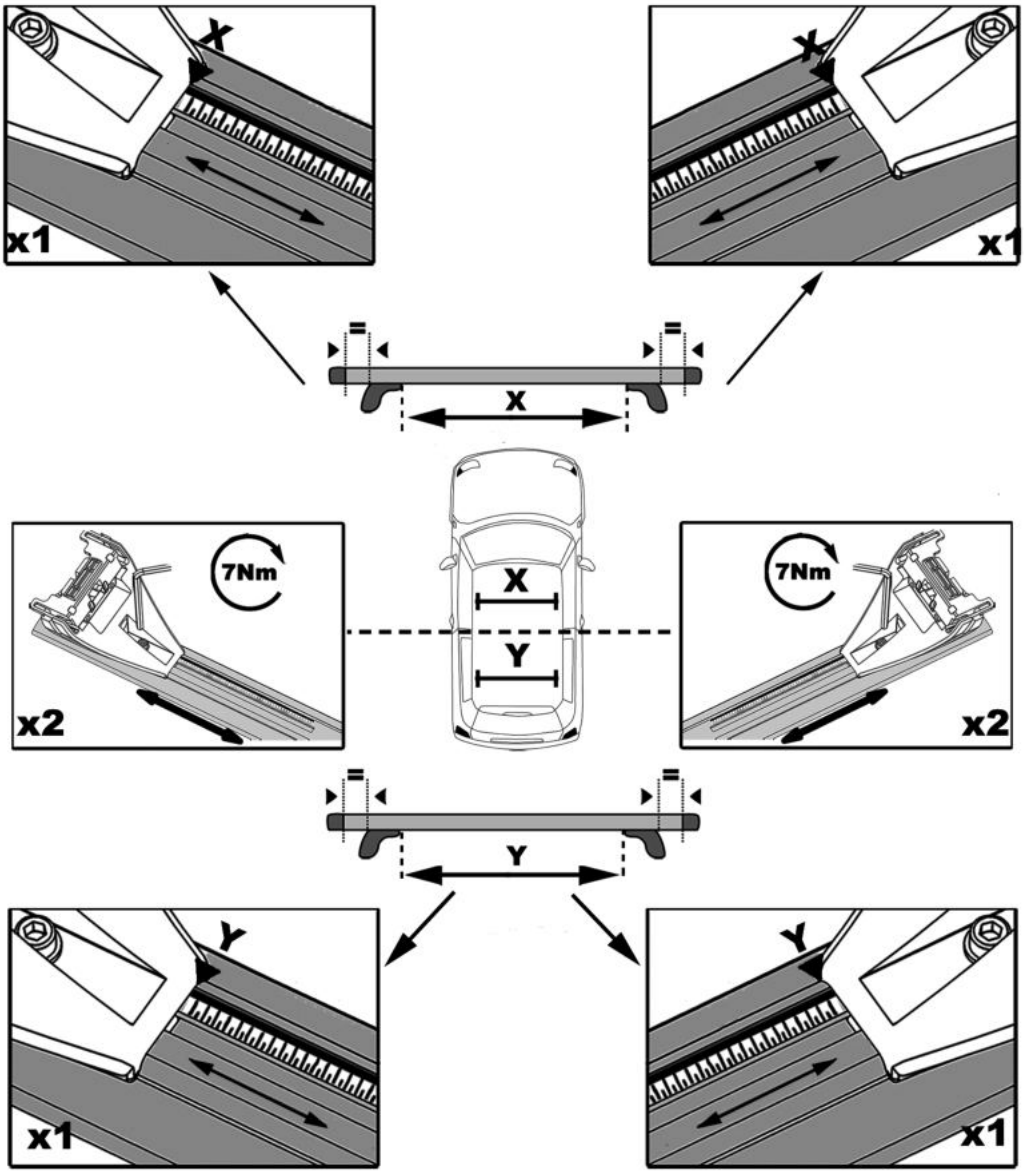

BRAND	MODEL	X	Y
FIAT	G.PUNTO / EVO / PUNTO	81,5 Cm	80 Cm
FIAT	G.PUNTO / PUNTO EVO	81,5 Cm	80 Cm

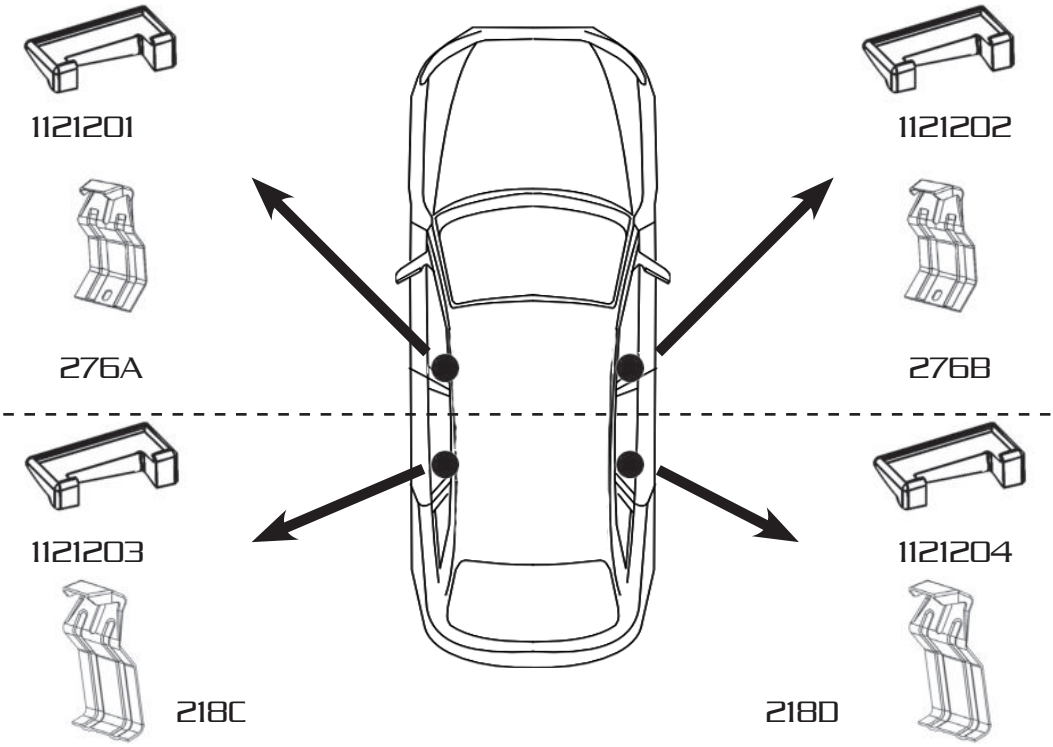
1121201
1121202
276A
276B
1121203
1121204
218C
218D

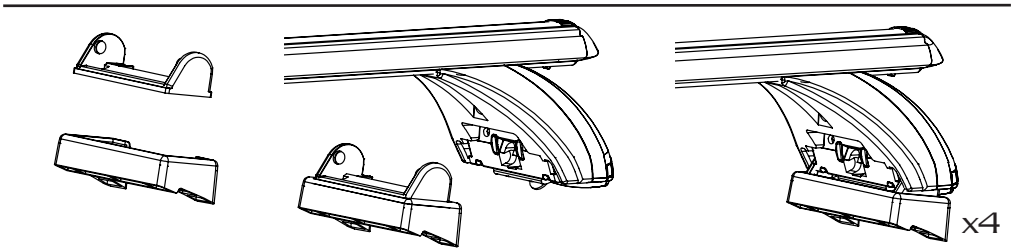
x4

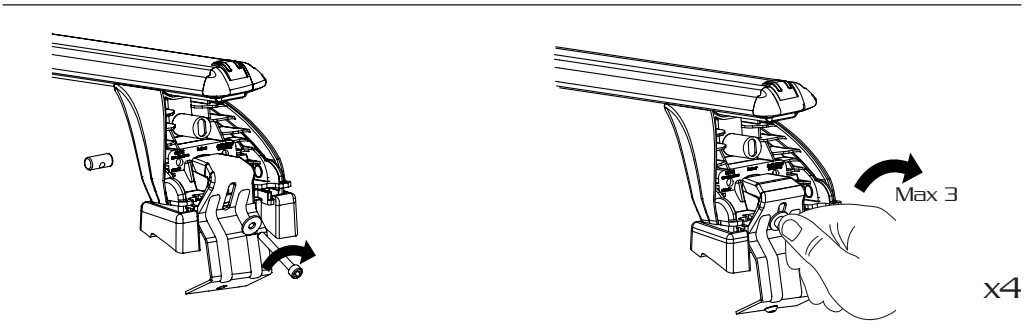
Max 3
x4

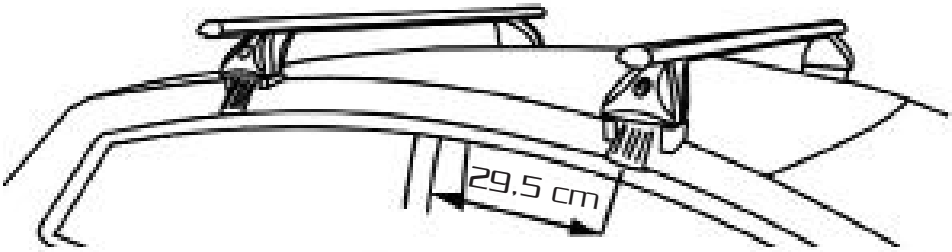

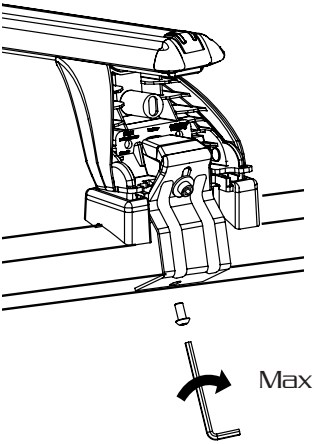

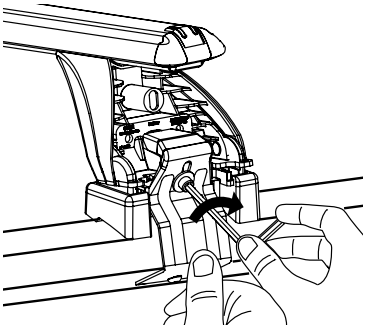

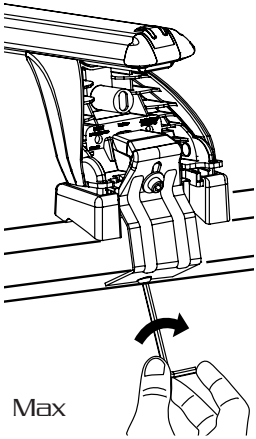

FR: Serrer alternativement chaque côtè
ES: Alternare il serraggio delle viti
EN: Tighten alternately
IT: Serrare in modo alternato
PT: Aperte alternadamente
DE: Die Schrauben abwechselnd anziehen

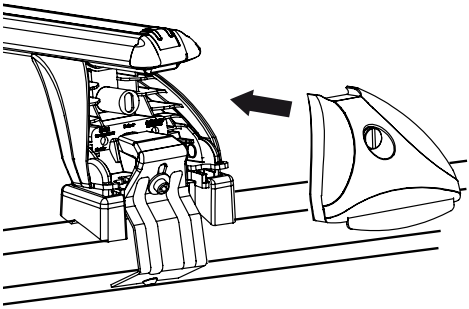

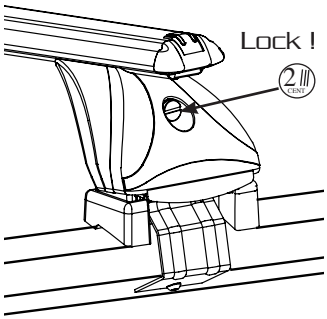

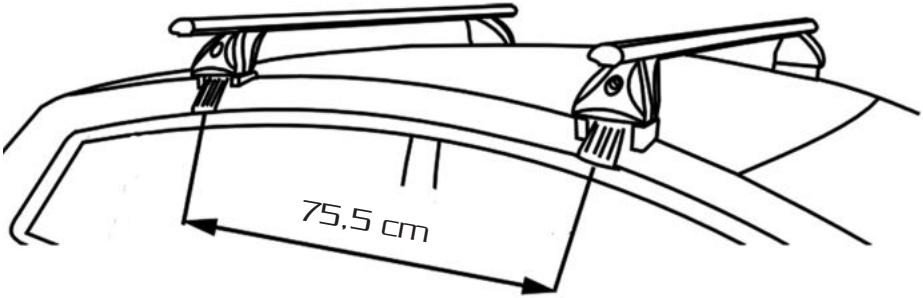
75,5 cm

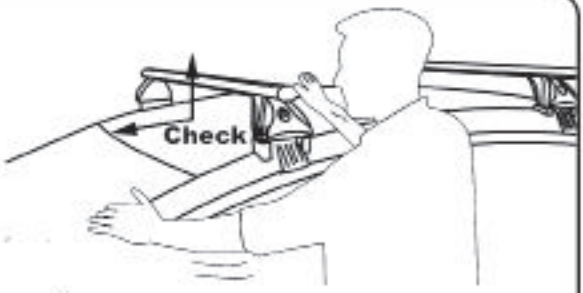

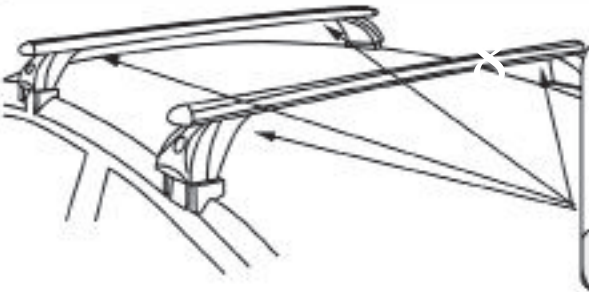

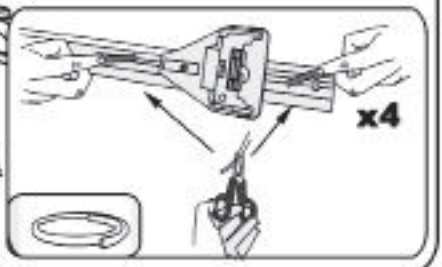

Démontage - Desmontaje - Smontaggio - Desmontagem - Disassembly - Demontage

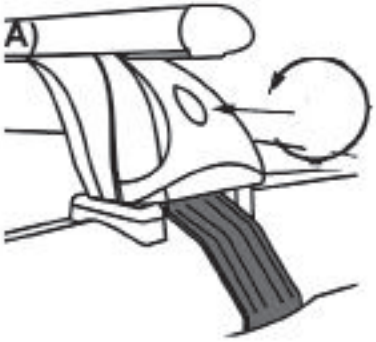

Green Valley®
Smart mobility

MG - 01/16-11100251
Rue Pierre Boulanger, ZI le Brezet, 63000 CLERMONT FERRAND , FRANCE